შეზღუდული პასუხისგებლობის საზოგადოება

ა ბ

ქ. თელავი, თეთრიანის ქ., # 15, ს/ნ 431437769, ტელ. 5.99.543646

4

27.09.2019 წ.

საქართველოს გარემოს დაცვისა და

სოფლის მეურნეობის სამინისტროს

გარემოსდაცვითი შეფასების დეპარტამენტს

თქვენი 11.09.2019 # 8952/01-ზე

შპს „აბ-ს" მიერ თელავის მუნიციპალიტეტში, სოფ რუისპირის მიმდებარე ტერიტორიაზე სასარგებლო წიაღისეულის (ქვიშა-ხრეშის) გადამამუშავებელი საწარმოს მოწყობისა და ექსპლუატაციის სკრინინგის განაცხადის შესახებ დამატებითი ინფორმაცია

1. შპს აბ-ს სამშენებლო მასალების საწარმოს განთავსების არასასოფლო-სამეურნეო დანიშნულების მიწის ნაკვეთი ფართით 2000 კვ მ , საკადასტრო კოდი 53.11.45.150, მდებარეობს თელავის მუნიციპალიტეტის სოფელ რუისპირის ტერიტორიაზე[და შპს აბ-ს დამფუძნებლის ნოდარ ალაიდინის კერძო საკუთრებას წარმოადგენს.
2. სანიაღვრე წყლების მართვა განხორციელდება სანიაღვრე კოლექტორის საშუალებით, რომელიც განთავსდება სამსხვრევ-დამხარიხებელი საამქროს მიმდებარედ დასავლეთის მხრიდან და მიედინება ჩრდილო-აღმოსავლეთის მხარეს და ჩაედინება მექანიკურ გამწმენდ ნაგებობაში. მისი მაქსიმალური გამტარიანობა ტოლია 1.19 კბმ/წმ.
3. გამწმენდის მუშაობის სქემა მოყვანილია ქვემოთ:

№ 13800
27.09.2019 წ.

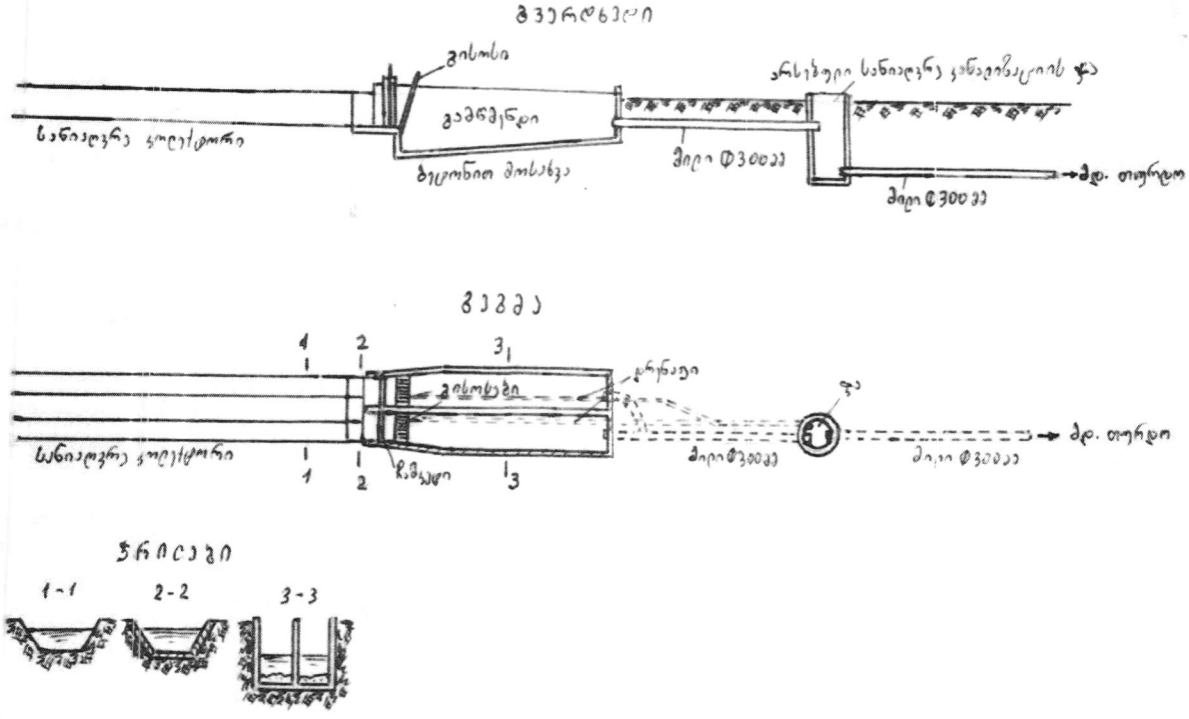

გამწმენდი წარმოდგენს გრძელ არც თუ ღრმა რეზერვუარს, რომელიც შესდგება მუშა ნაწილისგან, სადაც მოძრაობს ჩამდინარე სითხე და სალექავი ნაწილისგან, სადაც გროვდება დალექილი ქვიშა. გამწმენდის ძირის ქვეშ ქვიშის გაუწყლოვანებითვის ეწყობა დრენაჟი. გამწმენდი შესდგება ორი განყოფილებისგან, თითოეული განყოფილების ჩართვა-გამორთვა ხორციელდება ორი ჩამკეტის საშუალებით. გამწმენდის ეფექტურობა დაგეგმილია 90 %-ს ოდენობით.

4. საწარმოში უნარჩენო წარმოებაა, რადგან ღორღის გადამუშავების შემდეგ დარჩენილი დაუმსხვრეველი ნაწილი ხელმეორედ ბრუნდება სამსხვრევში. წვიმების დროს ჩამორეცხილი მცირე რაოდენობის წვრილი ფრაქციის ქვიშის მარცვლები (შლამი), რაც ხვდება გამწმენდის სალექარში, წარმოადგენს წვრილი ფრაქციის კარგად გარეცხილ ქვიშას და მისი ამოღების შემდეგ სალექარიდან დაბრუნდება ქვიშის საწყობში.
5. საწარმოს ტერიტორიაზე მიწის ნაყოფიერი ფენა არ არის, მიწის ზედაპირი თიხისაა და იქ არც მცენარეული საფარია.
6. ღორღის შემოტანა ხორციელდება სოფ. ყარაჯალის ტერიტორიიდან, შპს „ნკნ 777“-ს სამსხვრევ-დამხარისხებელი საამქროდან 0.6 კმ მანძილზე და მარშრუტი ერთ ადგილას კვეთს თელავი-ახმეტა საავტომობილო გზას.
7. საწარმოდან უახლოესი საცხოვრებელი სახლი მდებარეობს 160 მ მანძილზე.
8. საწარმოში დამონტაჟებულია დაბალი ხმაურის მქონე დანადგარები. შპს აბ-ს წარმომადგენლები გაესაუბრნენ უახლოესი საცხოვრებელი სახლების მცხოვრებლებს. მათი თქმით, მათ პრეტენზია აქვთ მხოლოდ ასფალტის ქარხნების მიმართ.

9. საწარმოს სიახლოვეს, დაახლოებით 1 კმ მანძილზე ფუნქციონირებენ შპს „გზამშენი 2005“-ს და შპს „სერპანტინის“ ასფალტობეტონის ქარხნები, რომელთა მიმართ სოფელ რუისპირის მოსახლეობამ არაერთხელ გამოსთქვა უკმაყოფილება. რაც შეეხება შპს აბ-ს ფუნქციონირებისას კუმულაციური ზემოქმედებაზე, იგი უმნიშვნელოა.

გ. იაშვილი, დირექტორი: